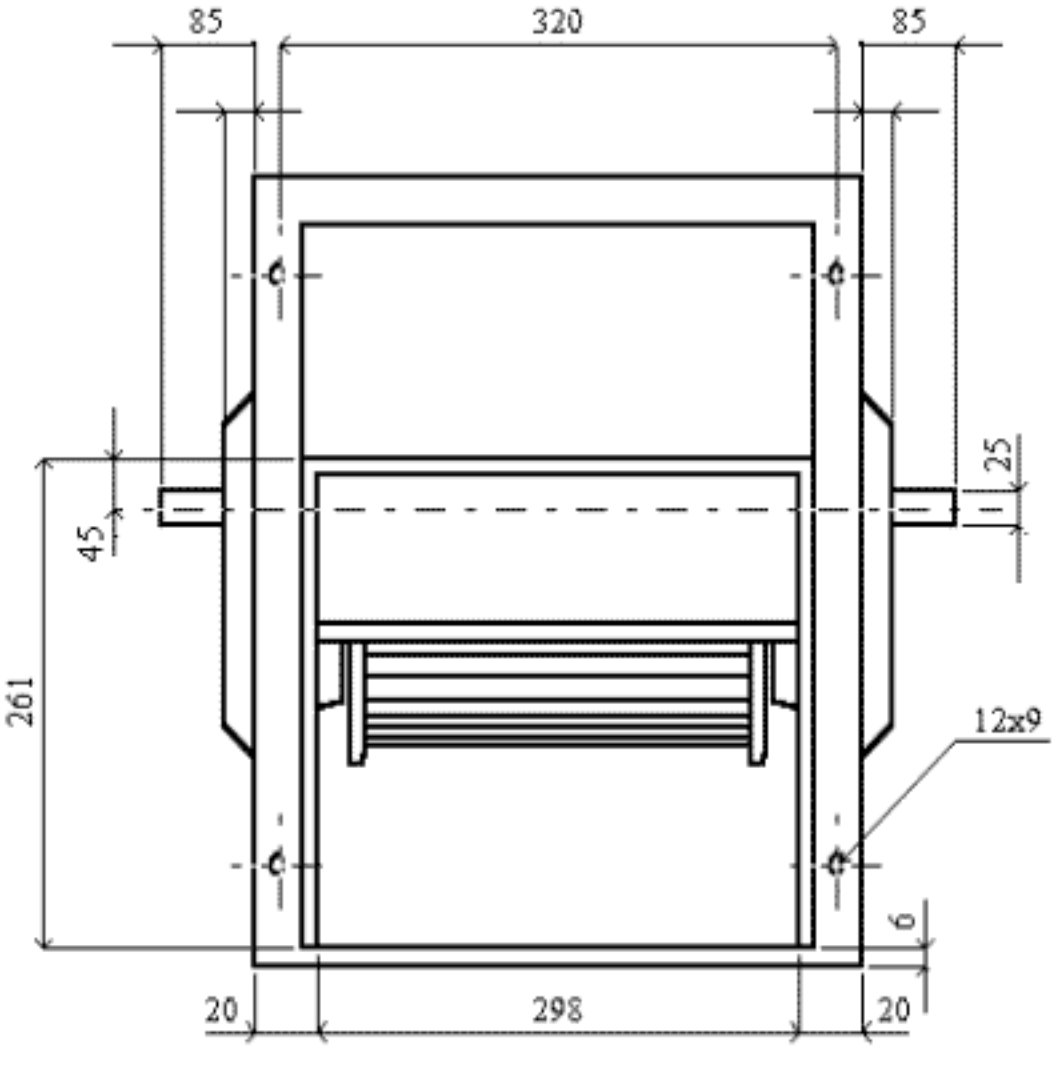
85
320
85
45
25
261
12x9
6
20
298
20

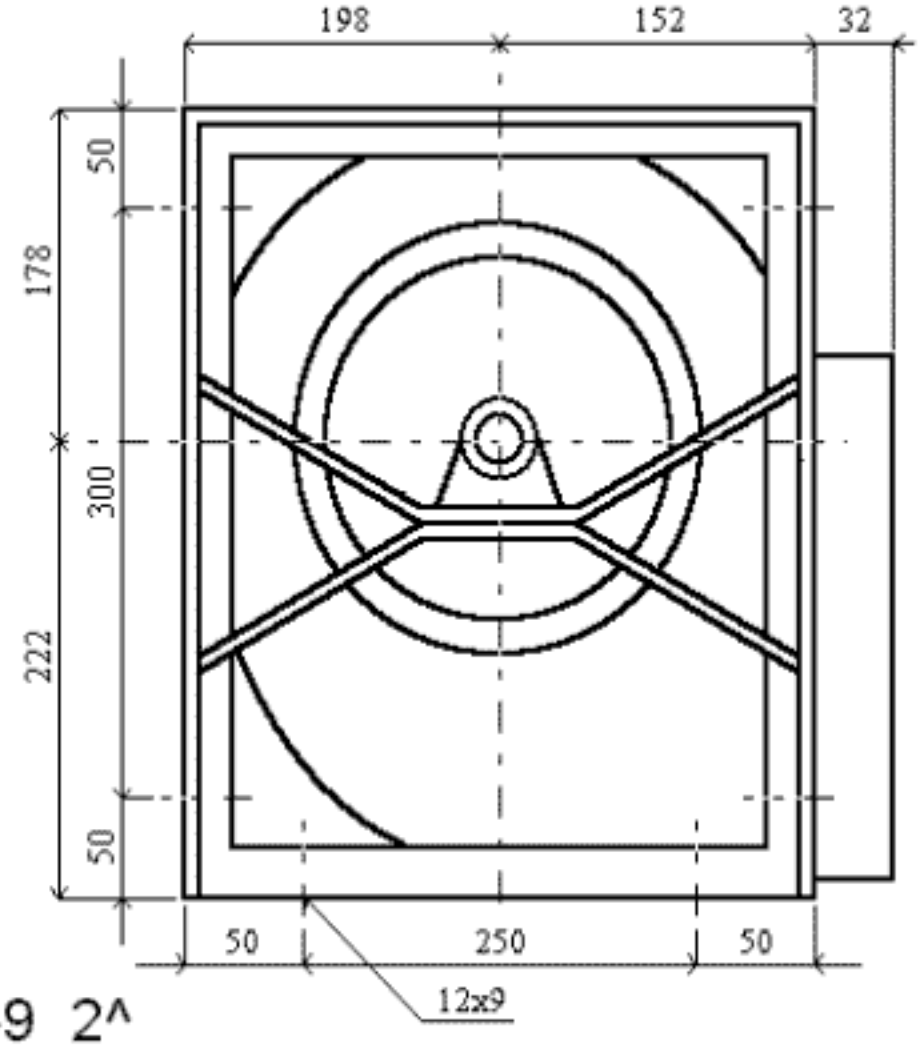
198
152
32
50
178
300
222
50
50
250
50
12x9

TA-R 9-9 2^