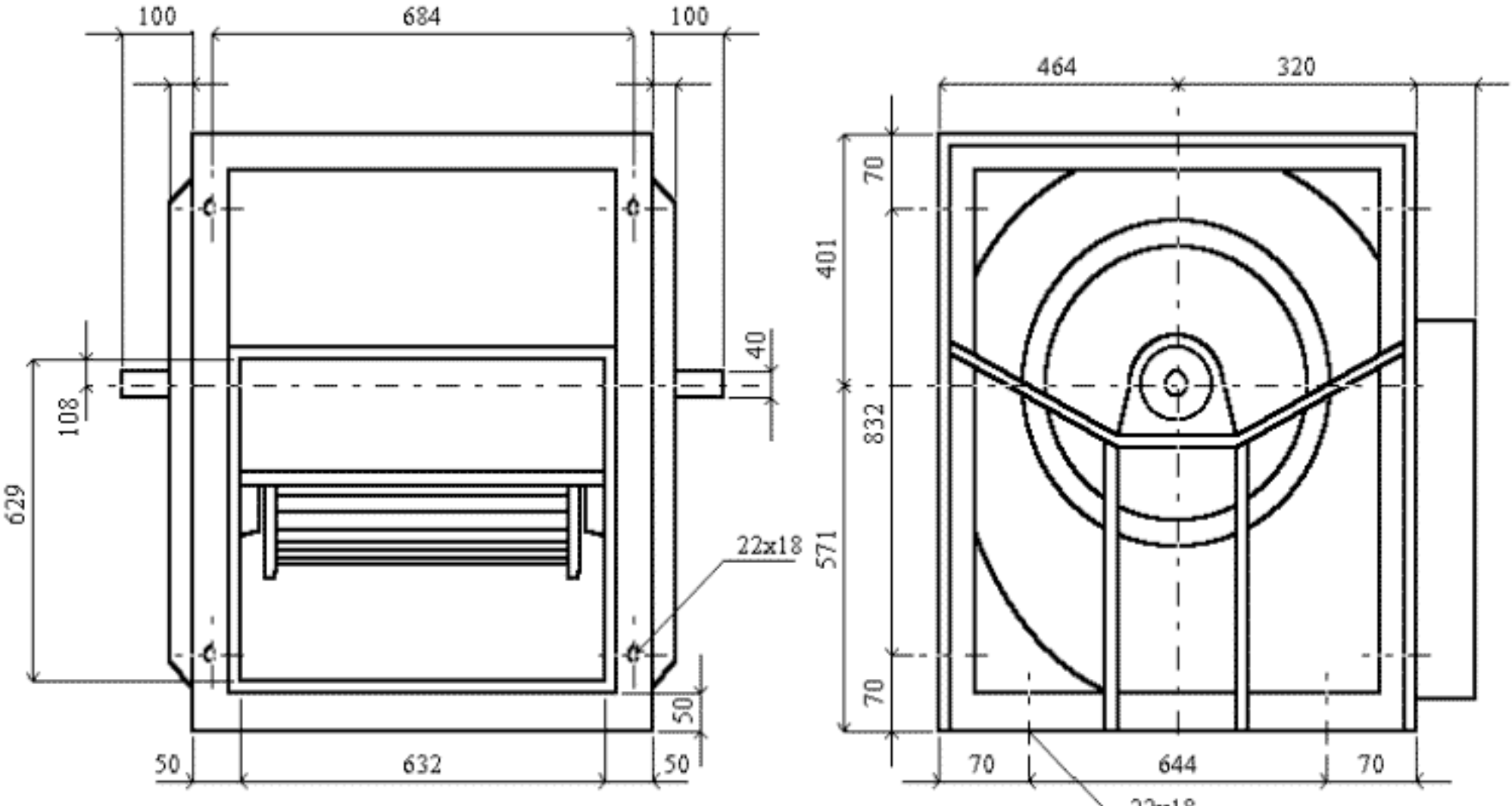
100
684
100
464
320
70
401
40
108
832
629
571
22x18
70
50
50
632
50
70
644
70
22x18

TA-R 20-20 2^