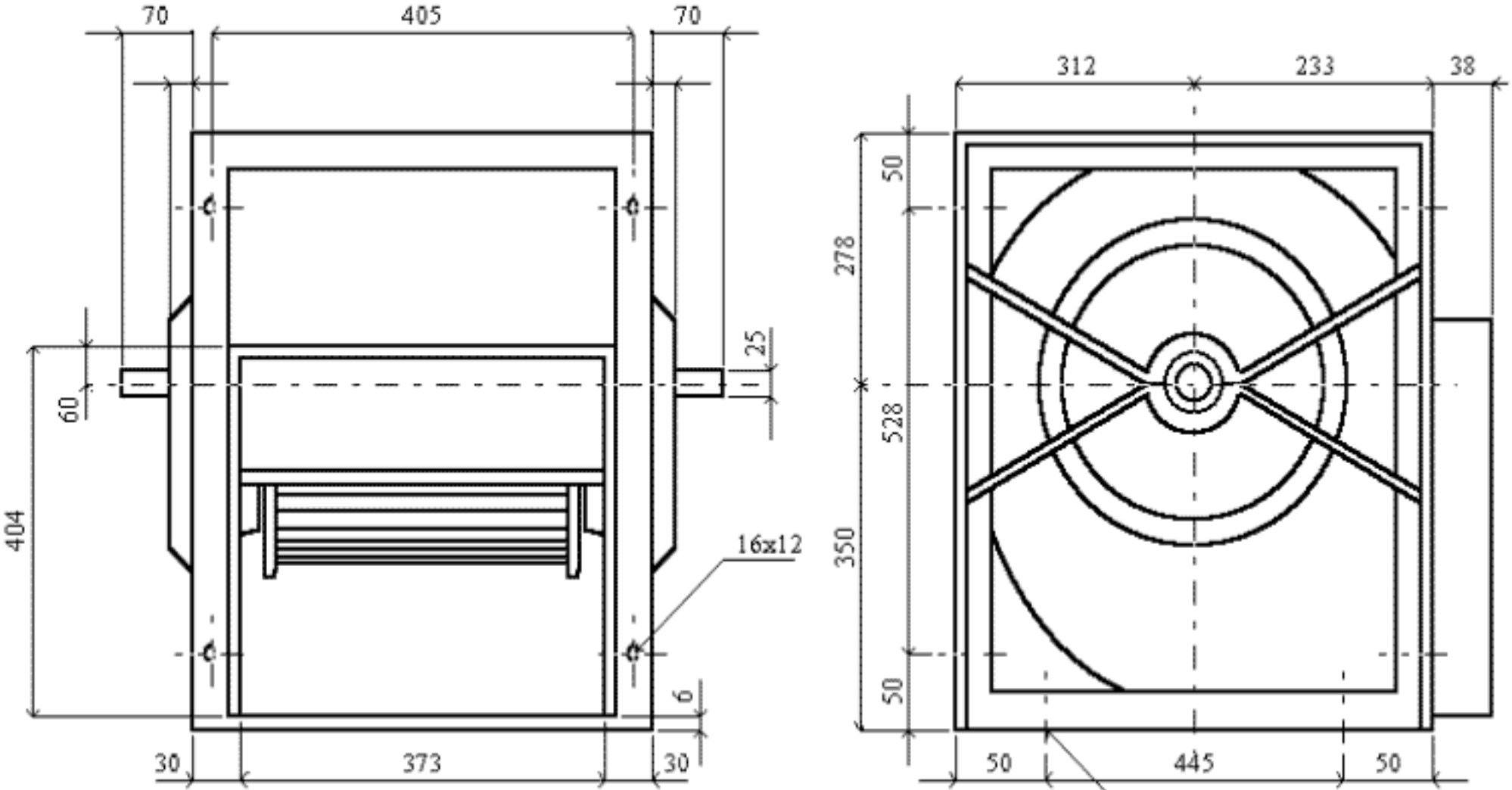
70
405
70
312
233
38
50
278
528
350
50
25
60
404
16x12
6
30
373
30
50
445
50
16x12

TA-R 15-11 1^