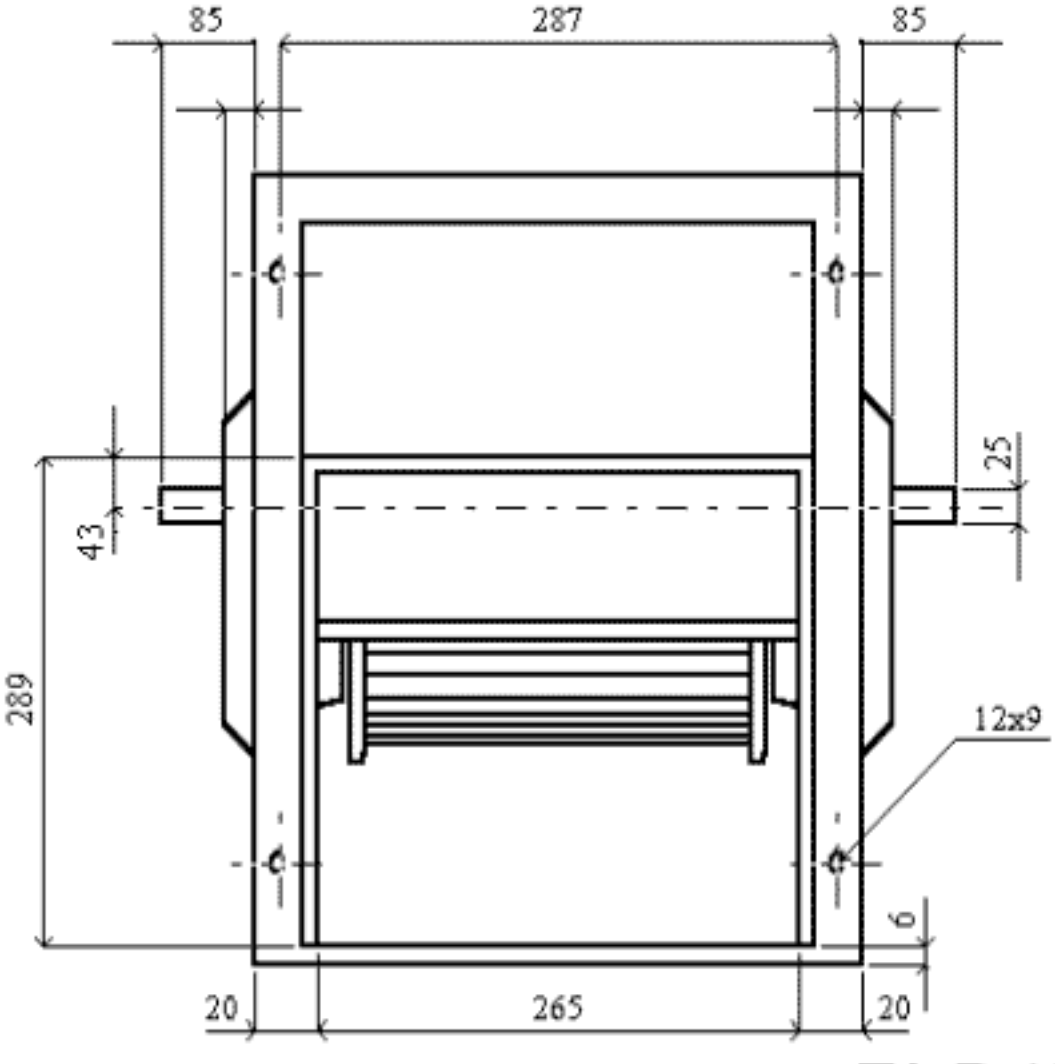
85
287
85
43
25
289
12x9
6
20
265
20

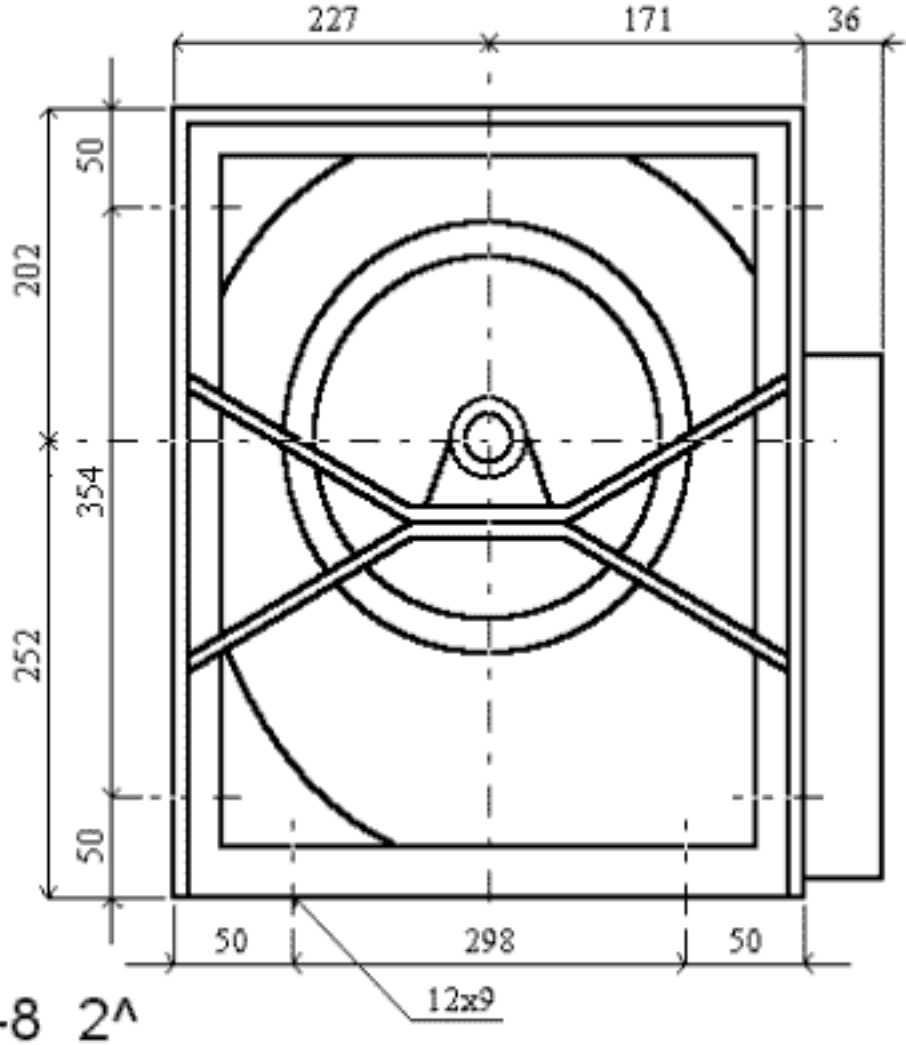
227
171
36
50
202
354
252
50
50
298
50
12x9

TA-R 10-8 2^