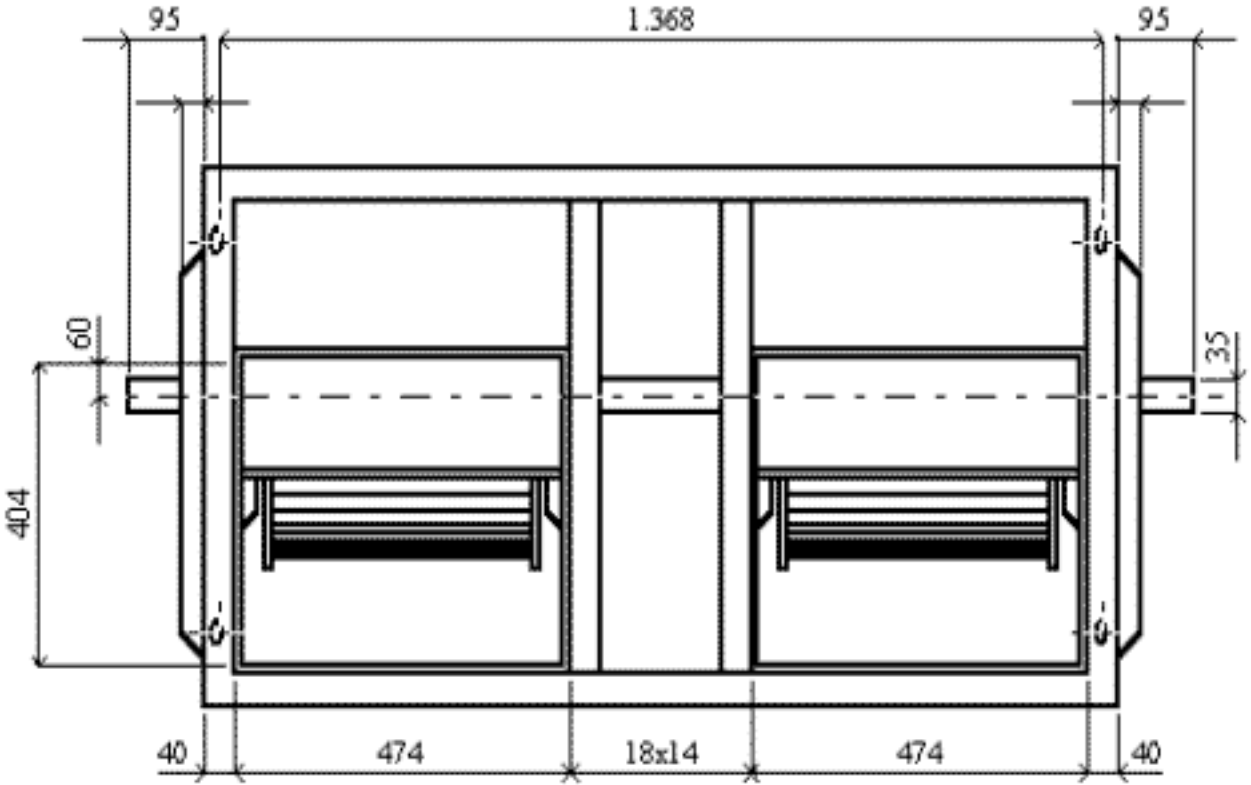
95
1.368
95
60
35
404
40
474
18x14
474
40

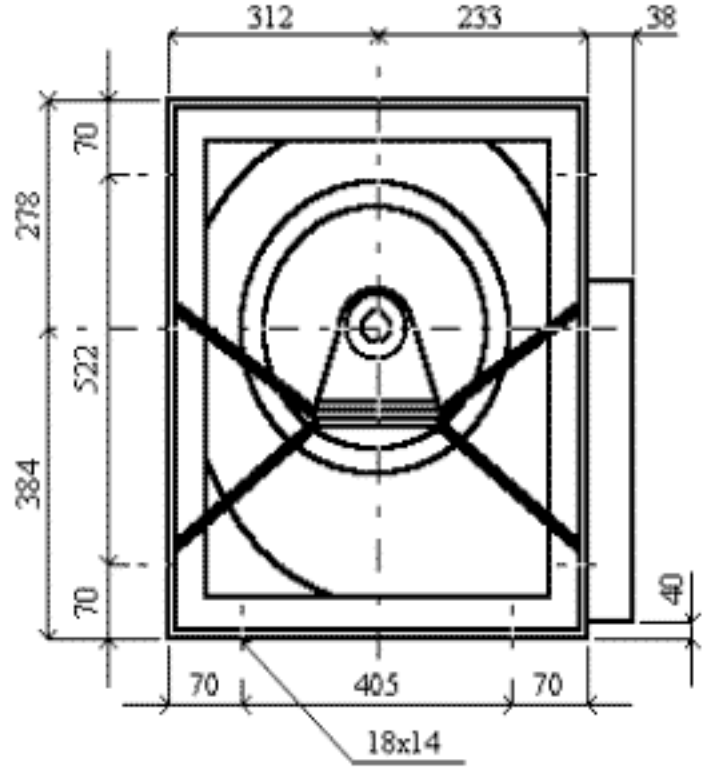
312
233
38
70
278
522
384
70
40
70
405
70
18x14